LAMICENTRO

Ternium



ECONOTECHO

GEOMETRÍA

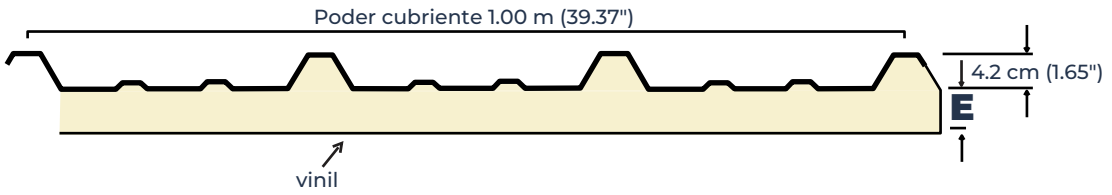

FIJACIÓN

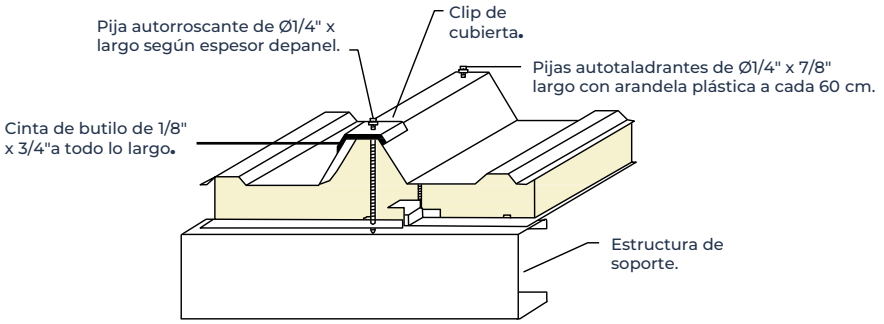

Econotecho es una opción económica para cubiertas. Se fabrica con una cara exterior de acero y una cara interior de vinil blanco reforzado, ideal para usos comerciales o industriales.

Información de fijación

Antes de iniciar la instalación, revise las condiciones generales de la estructura, el encuadre y, en general, que existan las condiciones adecuadas para recibir el **Econotecho.**

Se requieren herramientas básicas como taladros industriales, sierra circular o tipo sable, pistola para calafatear, remachadora, entre otras.

Para definir el espaciamiento entre apoyos, consulte la capacidad de carga del **Econotecho.**

Vinil reforzado

POPIEDADES Y CAPACIDADES DE CARGA

Espesor mm (pulg)	Factores de aislamiento		Peso panel kg/m² CAL26	Claros (m)				Claros (m)			
	R hrFt² °F/BTU	U BTU/hrFt² °F		1.00	1.25	1.50	1.75	1.00	1.25	1.50	1.75
25.4 (1")	8.33	0.12	5.64	347	220	151	110	400	254	175	127
38.1 (1.5")	12.50	0.08	6.15	347	220	151	110	400	254	175	127
50.8 (2")	12.50	0.08	6.15	347	220	151	110	400	254	175	127

- Deflexión máxima permisible = L/120
- Módulo de elasticidad del acero 2.1 X 106 kg/cm2.
- Esfuerzo máximo de trabajo 1560kg/cm2.
- Criterios y métodos de diseño de acuerdo al "Manual de Miembros Estructurales de Acero Rolado en Frío" editado por el American Iron and Steel Institute, 1986.
- Las capacidades de carga presentadas corresponden solo a la lámina exterior, considerándose que la espuma y el recubrimiento interior no aportan ninguna contribución estructural.