LAMICENTRO



rFOIL™

LAMICENTRO

AISLANTE TÉRMICO

APLICACIONES

• Aislamiento envolvente de conductos
• Adecuado para todo tipo de ductos (residenciales y comerciales)
• Uso en aislamiento bajo techo (Serie 2290)
• Uso en aislamiento a la intemperie (Serie 9290)



BENEFICIOS PRINCIPALES

◆ Cumple con los requisitos R-4.2 y/o R-6 del Código de Aislamiento
◆ Bloquea la irradiación de calor hacia el interior o exterior de los conductos
◆ Mejora la eficiencia y prolonga la vida útil de los equipos HVAC
◆ Reduce el consumo de energía y los costos de operación
◆ Núcleo térmico impermeable con control superior de la condensación
◆ Instalación rápida, limpia y segura
◆ No provoca picazón ni exposición a fibras peligrosas
◆ Resistente al moho, hongos, humedad y polvo
◆ Incluye tira de certificación de código a lo largo del producto

COMPOSICIÓN

· El aislamiento reflectivo rFOIL™ consiste en una doble capa de burbujas de polietileno, laminada entre dos láminas de barrera radiante de aluminio.
· Está diseñado para reducir la ganancia y pérdida de calor radiante, así como para controlar la condensación mediante una barrera térmica hermética alrededor de los ductos.

CARACTERÍSTICAS TÉCNICAS

◆ Superficie exterior recubierta de aluminio: rendimiento térmico superior y bloqueo de calor radiante
◆ Núcleo de burbujas dobles: control de condensación, resistencia al desgarro y perforación
◆ Materiales no fibrosos: instalación limpia, sin necesidad de equipo de protección
◆ Aislamiento de bajo perfil: alto rendimiento con menor espesor y fácil manipulación
◆ Certificación de código: valores R y clasificación contra fuego ASTM E84-09





MÉTODOS DE INSTALACIÓN

Método #1 – Aislamiento R-6 con tiras separadoras
→ Fijar tiras de 2" de aislamiento rFOIL cada 60 cm alrededor del ducto
→ Envolver el ducto asegurando que la franja de certificación quede visible
→ Sellar uniones con cinta metalizada rFOIL (Códigos 15212 y 15213)
→ Los separadores crean un espacio de aire uniforme alrededor del ducto

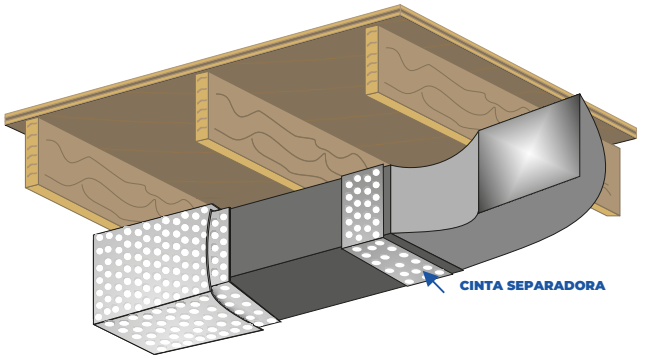

Método #2 – Aislamiento R-4.2 (envoltura directa)
→ No requiere tiras separadoras
→ Envolver el ducto de manera holgada con un 5% extra de material
→ Asegurar que la franja de certificación quede visible
→ Los espacios de aire generados aumentan el valor térmico
→ Sellar uniones con cinta metalizada rFOIL (Códigos 15212 y 15213)

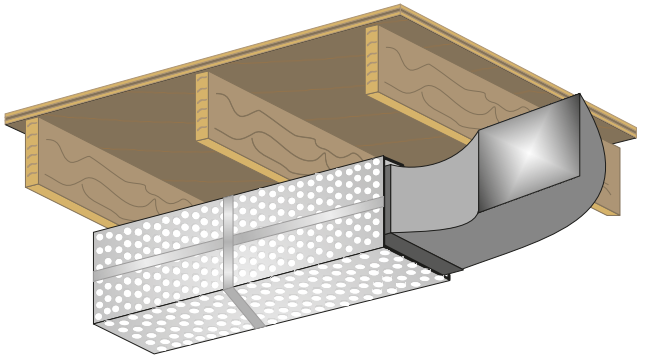

NOTAS IMPORTANTES

- Verificar los códigos de construcción locales antes de instalar
- La guía solo ilustra colocación del producto, no métodos constructivos
- La garantía se anula si se instala en exteriores abiertos
- Precaución al usar cerca de instalaciones eléctricas