LAMICENTRO

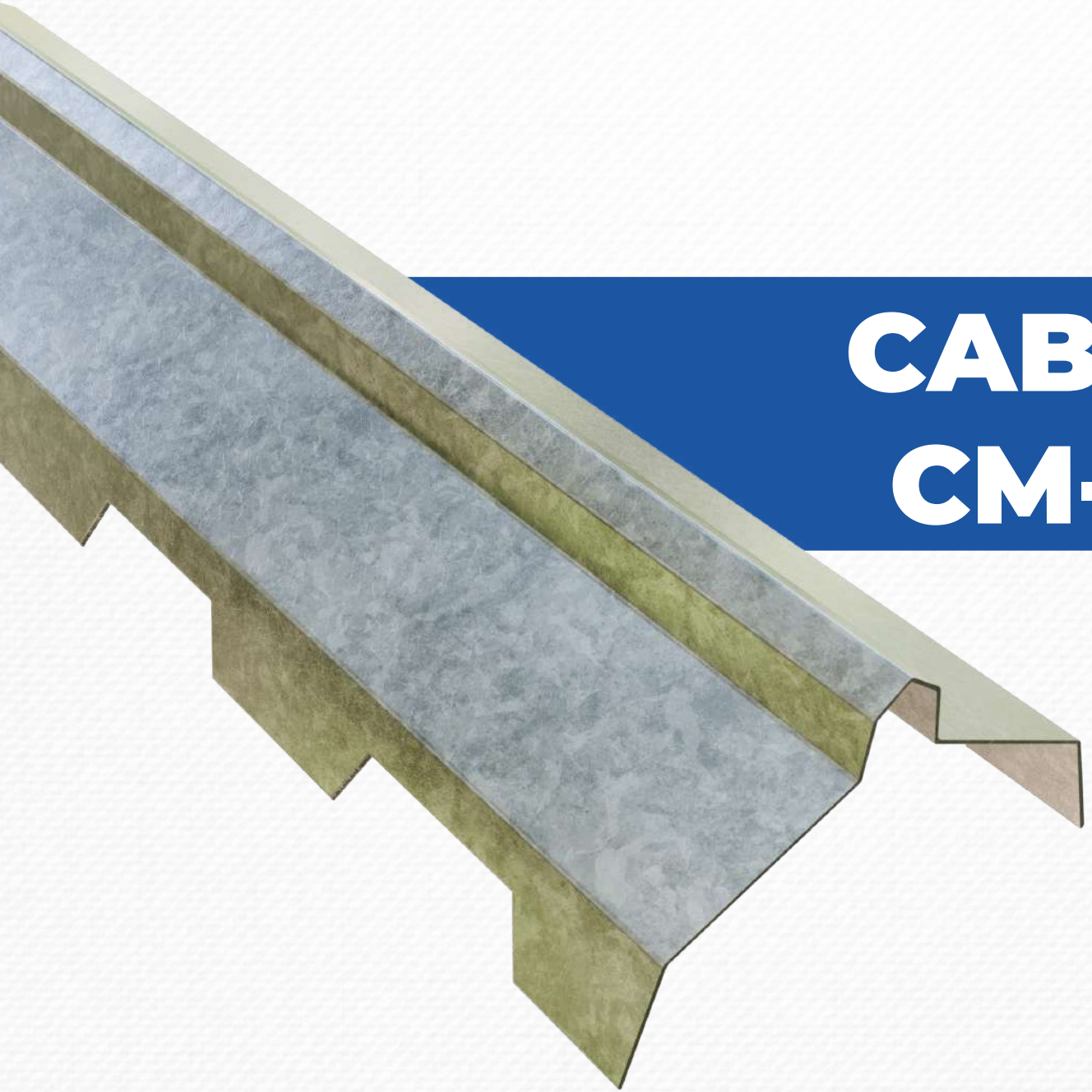

CABALLETE CM-100/35

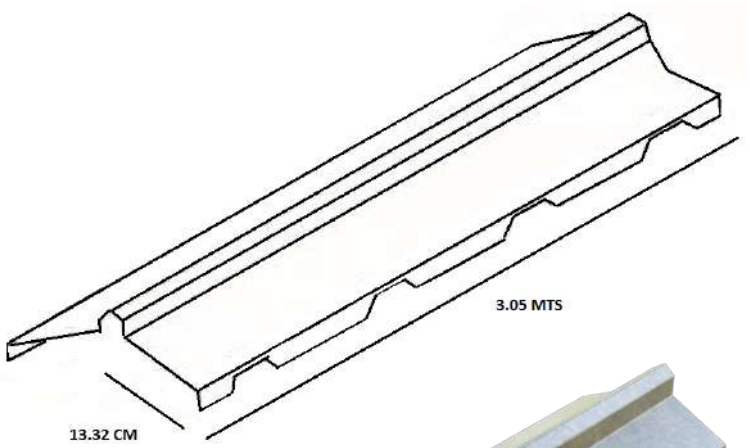

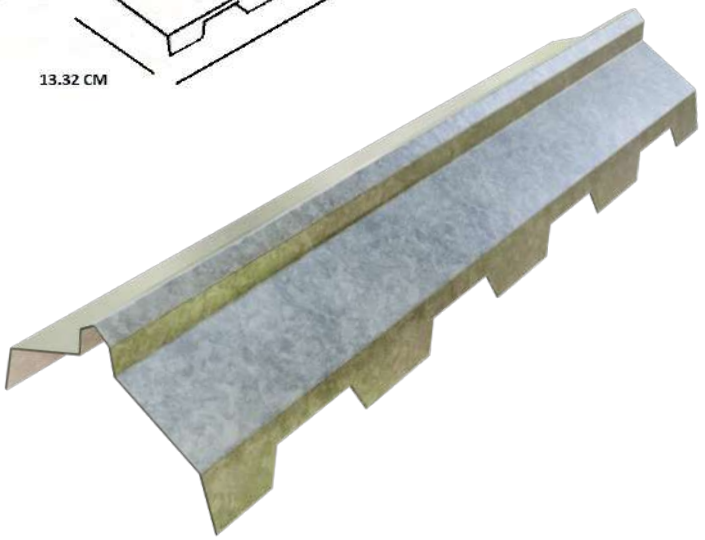

Fijacion del caballete RN-100/35
a la lamina

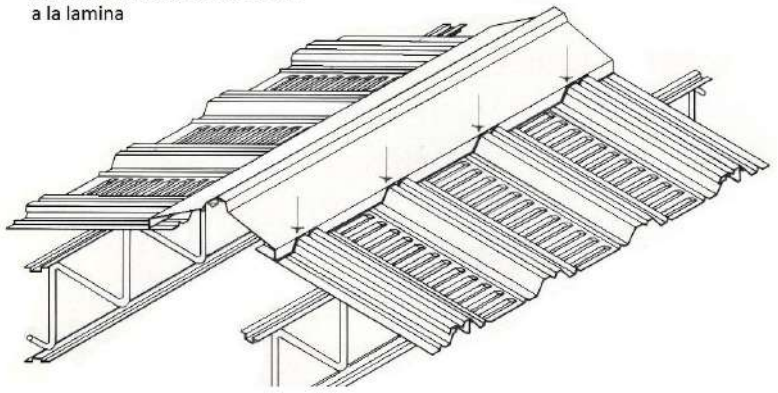

INFORMACIÓN TÉCNICA

El caballete o moldura está diseñado para cubrir el parteaguas en construcciones con acanalados RN-100/35. Este tipo de caballetes se fabrica en nuestra planta a partir de hojas lisas en calibre 26, con medidas de 40.66 cm x 3.05 m, especialmente desarrollados para complementar y garantizar la compatibilidad con nuestros perfiles.

Poder cubriente: 35.0 cm
Largo total: 3.05 m
Peso total: 5.35 kg

INFORMACIÓN DE FIJACIÓN

En condiciones normales, las molduras y terminaciones se fijan a los acanalados utilizando tornillos autorroscantes galvanizados con arandela de neopreno.
Para ambientes marítimos o de alta corrosión, se recomienda el uso de fijaciones en acero inoxidable.

Para su comodidad, contamos con existencia inmediata de:

- Pijas ¼" x 1" galvanizadas, autorroscantes, con arandela de neopreno.
- Birlos tropicalizados con accesorios de 3/16", disponibles en distintas longitudes.

EQUIPO DE ROLADO





En MBS de Occidente contamos con equipos de última generación que garantizan una calidad excepcional. Con nosotros, siempre recibirá materiales procesados con precisión y a su completa satisfacción.

OFERTA DE SERVICIO

- Caballete disponible sobre pedido.
- Fabricación en calibres 24 y 26.
- Acabados: galvanizado, zintroalum o pintado blanco estándar.
- Longitud estándar: 3.05 m.
- Tiempo de entrega máximo: 48 horas.

VÍNCULOS RELACIONADOS

- Tornillos autorroscantes (tornibrocas)
- Caballete CM-100 / CM-72
- Caballete RN-100 / 35
- Caballete R-90

⚠ INFORMACIÓN IMPORTANTE ⚠

MBS de Occidente, S.A. de C.V., proporciona la presente información únicamente como referencia para la aplicación de sus productos y no asume responsabilidad alguna respecto al uso que se le pueda dar. Se recomienda contar con la asesoría de un especialista en el área, a cargo y bajo riesgo del propio usuario, para verificar la veracidad y pertinencia de la misma.

MBS de Occidente, S.A. de C.V., renuncia expresamente a cualquier responsabilidad, garantía expresa o implícita derivada de la disponibilidad de esta información. Asimismo, no será responsable por reclamaciones, demandas, lesiones, pérdidas, gastos, honorarios y/o costos que pudieran surgir, directa o indirectamente, como consecuencia de su uso. El usuario asume en su totalidad la responsabilidad derivada de la aplicación de dicha información.

Se recomienda revisar toda la información relacionada con el uso, instalación, seguridad, cuidados, así como las normas y reglamentos establecidos por la Secretaría del Trabajo y Previsión Social, y otras instancias gubernamentales con jurisdicción en la práctica de la construcción.